fissaggio scatola tramite
rosette che si incastrano
nella feritoia delle C
(1 vite con rosetta ogni
3 - 5 viti di chiusura)

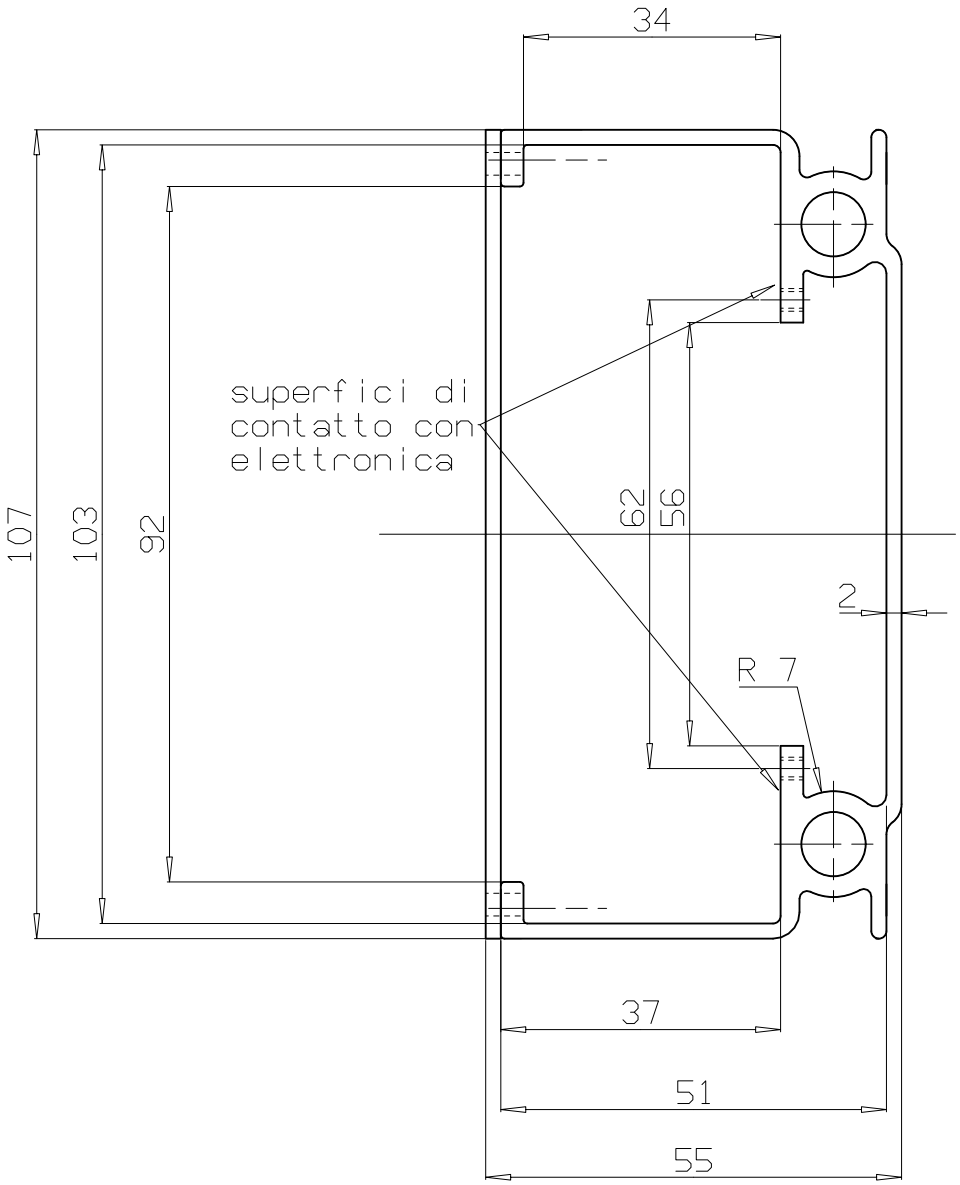

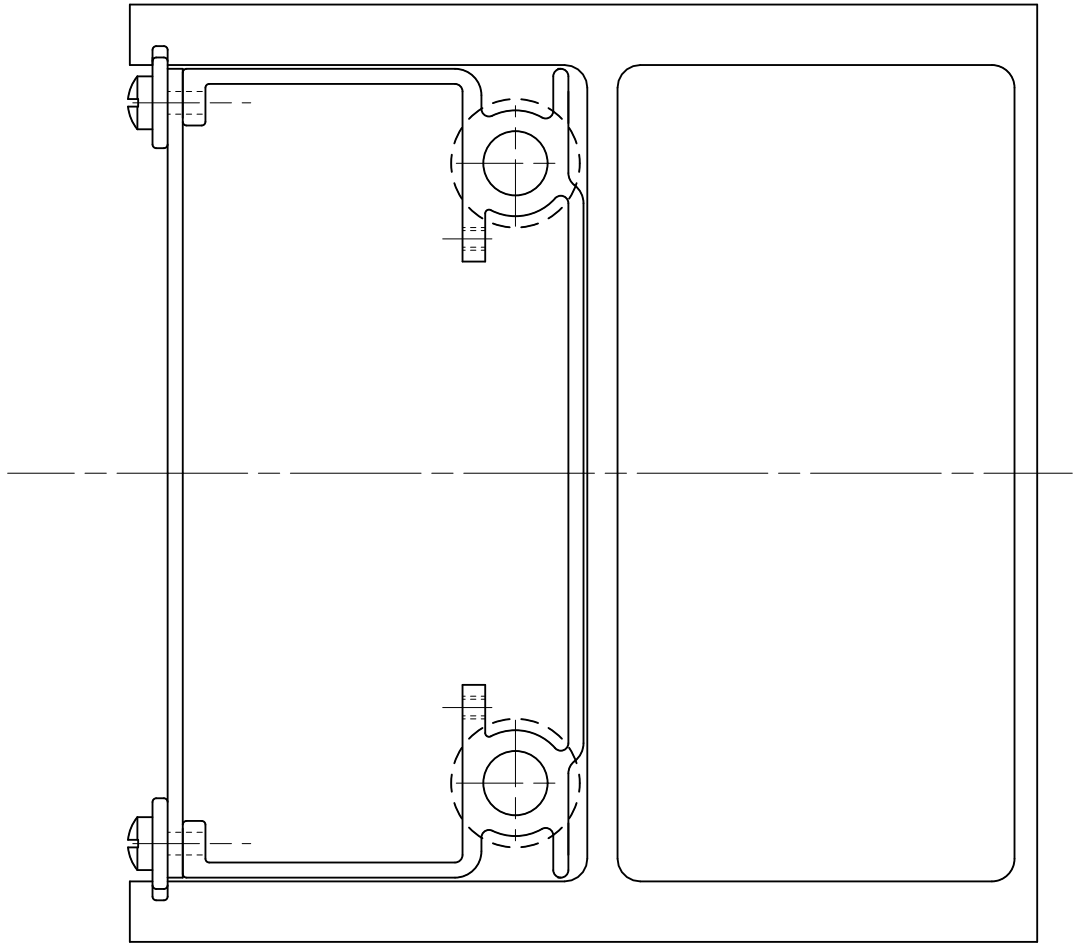

scala 1:1